ALMA / Trainable Neuron

נוירון מתאמן

Analog neuron trained by hand reward / punish — the voltage on capacitor C_w is the synaptic weight
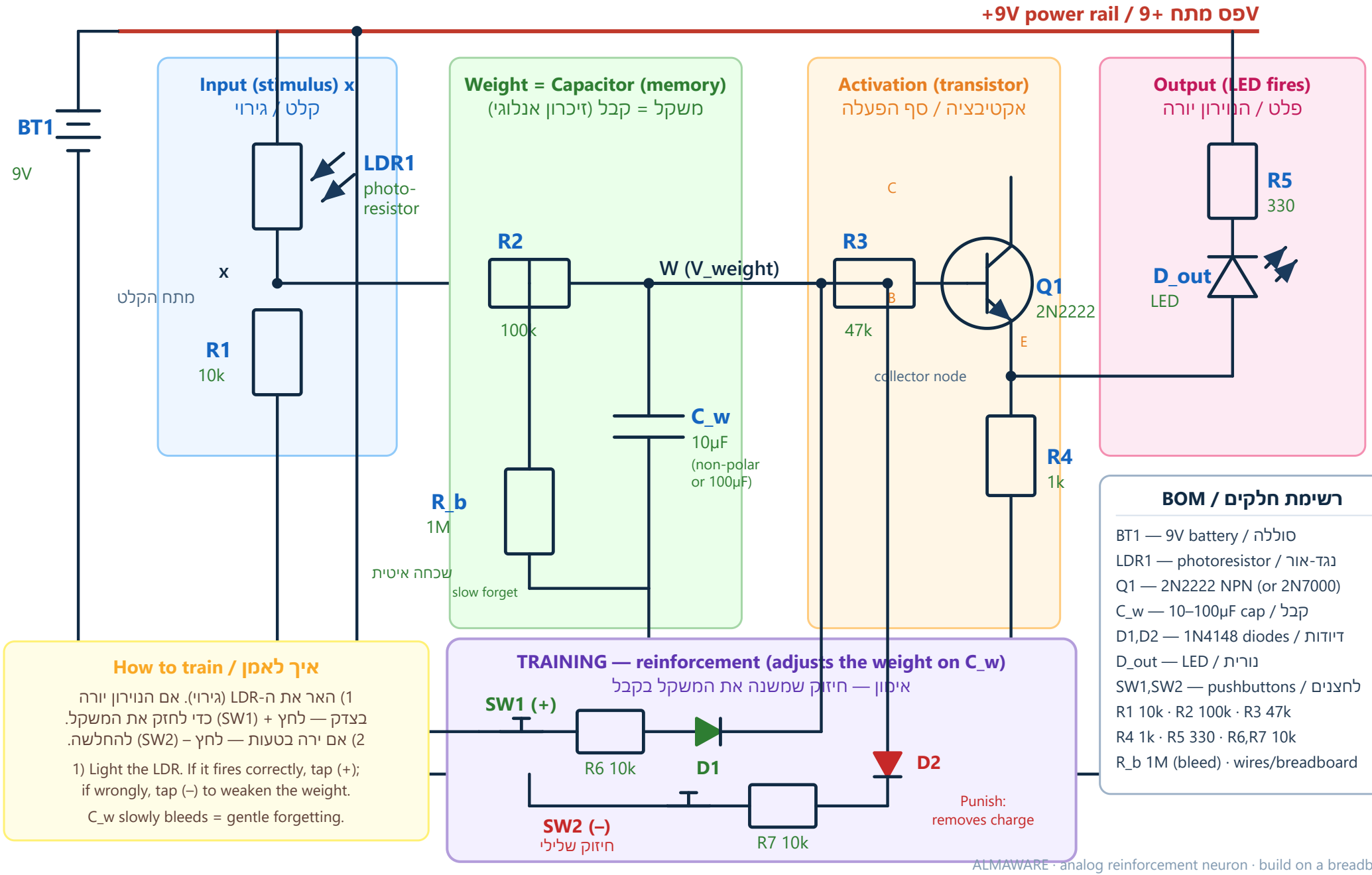
המתח על הקבל הוא המשקל הסינפטי — אימון בחיזוק חיובי/שלילי